SynFlex Elektro GmbH
Auf den Kreuzen 24
D-32825 Blomberg Germany
Telefon +49-5235-968-0
E-Mail info@synflex.de

SynCon® VTRK 4-Si/C

Eigenschaften

Die VTRK 4-Si/C ist eine speziell für den Anschluss von vergossenen Sicherheitstransformatoren nach IEC 742/EN 60 742/ DIN VDE 0551-1 für Niedervolt-Halogenlampen entwickelt worden. Die Montage wird durch diese Neuentwicklung wesentlich vereinfacht. Diese Anschlusstechnologie ermöglicht das Vergießen des Trafos mit der Klemme.

Trotz der geringen Baubreite von nur 12,4 mm können Anschlussquerschnitte von 4mm² für Hin- und Rückleitung realisiert werden. Die Klemmenvariante VTRK 4-Si/C ist zusätzlich mit einer soliden Zugentlastung ausgestattet. Darüber hinaus stehen zur Absicherung der Transformatoren zwei Sicherungsklemmvarianten zur Verfügung.

Die VTRK 4-Si/C dient dabei dem primären Schutz des Transformators und die VTRK 4-Si/C zur Absicherung der sekundären Stromkreise mit max. 32 V. Beide Klemmen sind als Sondervariante auch mit Leuchtanzeige erhältlich.

Beschriftet wird die VTRK 4-Si/C und individuell mit BN-Zackband

Lieferformen

50 Stück je Packung

Die Informationen in diesem Datenblatt basieren auf gleichen Informationen unseres Vorlieferanten. Diese Produktinformation dient nicht als Spezifikation und stellt keine Beschaffenheitsvereinbarung/ Eigenschaftszusicherung im rechtlichen Sinne dar. Die angegebenen Daten sind typische Werte, Abweichungen sind aus produktions- als auch anwendungstechnischen Gründen nicht auszuschließen. Diese sind an Fachleute gerichtet, die sie nach eigenem Ermessen und auf eigene Gefahr verwenden. Wir garantieren keine günstigen Ergebnisse und übernehmen keine Verpflichtung oder Haftung für die gemachten Angaben oder Resultate, die aufgrund dieser Angaben erzielt werden. Detailliertere Informationen sind auf Anfrage jederzeit erhältlich. Stoffliche und toxische Eigenschaften sind dem entsprechenden Sicherheitsdatenblatt zu entnehmen.
Stand 06/24

SynFlex Elektro GmbH
Auf den Kreuzen 24
D-32825 Blomberg Germany
Telefon +49-5235-968-0
E-Mail info@synflex.de

Wickeltypen

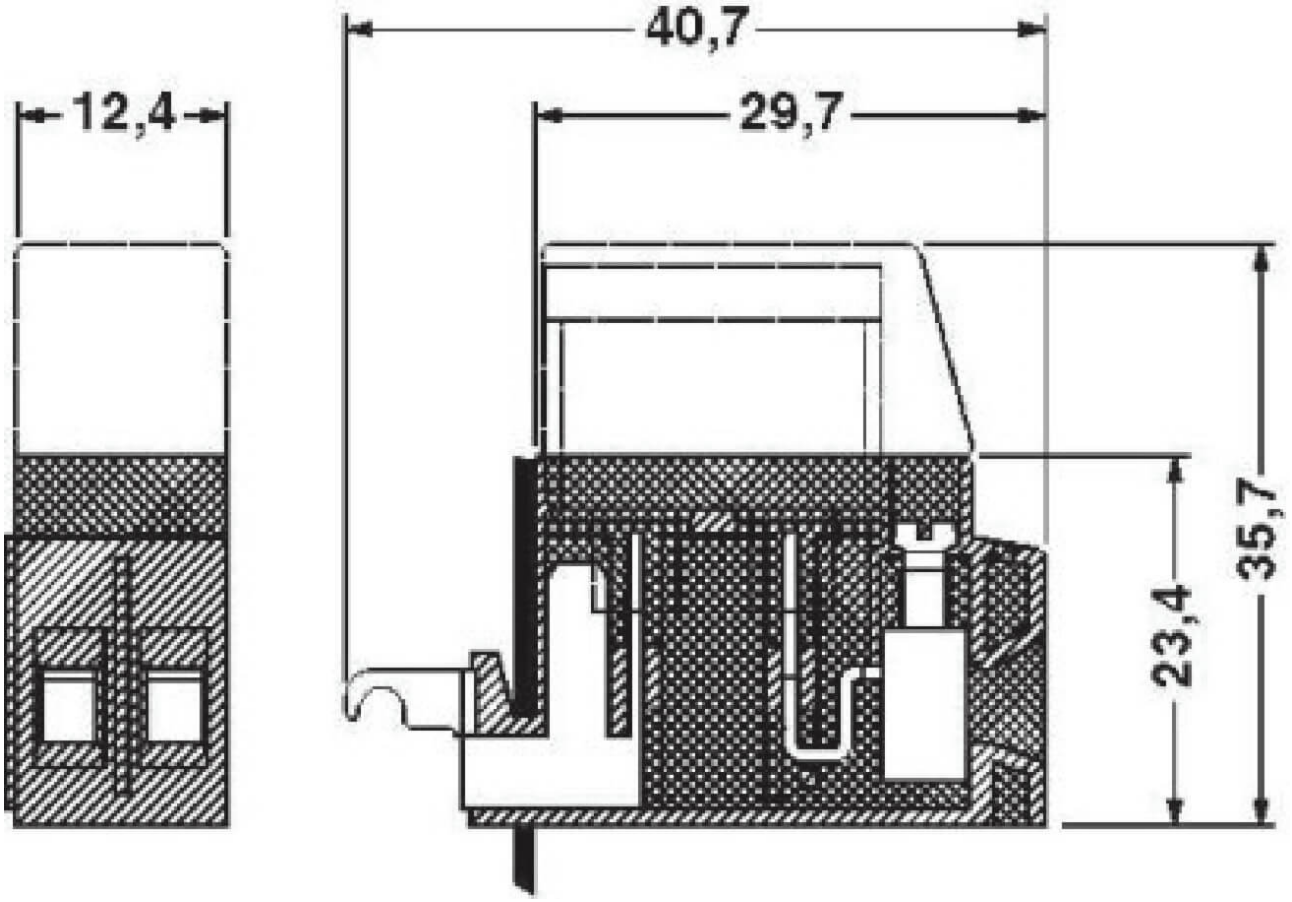

Die Informationen in diesem Datenblatt basieren auf gleichen Informationen unseres Vorlieferanten. Diese Produktinformation dient nicht als Spezifikation und stellt keine Beschaffenheitsvereinbarung/ Eigenschaftszusicherung im rechtlichen Sinne dar. Die angegebenen Daten sind typische Werte, Abweichungen sind aus produktions- als auch anwendungstechnischen Gründen nicht auszuschließen. Diese sind an Fachleute gerichtet, die sie nach eigenem Ermessen und auf eigene Gefahr verwenden. Wir garantieren keine günstigen Ergebnisse und übernehmen keine Verpflichtung oder Haftung für die gemachten Angaben oder Resultate, die aufgrund dieser Angaben erzielt werden. Detailliertere Informationen sind auf Anfrage jederzeit erhältlich. Stoffliche und toxische Eigenschaften sind dem entsprechenden Sicherheitsdatenblatt zu entnehmen.
Stand 06/24

SynFlex Elektro GmbH
Auf den Kreuzen 24
D-32825 Blomberg Germany
Telefon +49-5235-968-0
E-Mail info@synflex.de

Technische Daten	Einheit	VTRK 4-Si/C
Bauform		Flachsicherung
Bemessungsquerschnitt	mm²	4
Max. Strombelastbarkeit	A	10 (durch Si bestimmt)
Nennspannung	V	nur in Verbindung mit Trafo möglich
Bemessungsisolationsspannung	V	max 32
Bemessungsstoßspannung / Verschmutzungsgrad	kV / -	0,8/3
Überspannungskategorie / Isolierstoffgruppe		III / I

Nenndaten CSA	Einheit	VTRK 4-Si/C
Nennspannung	V	125
Nennstrom	A	7,5
AWG	kcmil	24-10

Nenndaten UL	Einheit	VTRK 4-Si/C
Nennspannung	V	32
Nennstrom	A	10
AWG	kcmil	30-10

Die Informationen in diesem Datenblatt basieren auf gleichen Informationen unseres Vorlieferanten. Diese Produktinformation dient nicht als Spezifikation und stellt keine Beschaffenheitsvereinbarung/ Eigenschaftszusicherung im rechtlichen Sinne dar. Die angegebenen Daten sind typische Werte, Abweichungen sind aus produktions- als auch anwendungstechnischen Gründen nicht auszuschließen. Diese sind an Fachleute gerichtet, die sie nach eigenem Ermessen und auf eigene Gefahr verwenden. Wir garantieren keine günstigen Ergebnisse und übernehmen keine Verpflichtung oder Haftung für die gemachten Angaben oder Resultate, die aufgrund dieser Angaben erzielt werden. Detailliertere Informationen sind auf Anfrage jederzeit erhältlich. Stoffliche und toxische Eigenschaften sind dem entsprechenden Sicherheitsdatenblatt zu entnehmen.
Stand 06/24

SynFlex Elektro GmbH
Auf den Kreuzen 24
D-32825 Blomberg Germany
Telefon +49-5235-968-0
E-Mail info@synflex.de

Anschlussdaten	Einheit	VTRK 4-Si/C
Leiterquerschnitt starr min	mm²	0,2
Leiterquerschnitt starr max	mm²	6
Leiterquerschnitt flexibel min	mm²	0,2
Leiterquerschnitt flexibel max	mm²	4
Leiterquerschnitt m. AEH min	mm²	0,25
Leiterquerschnitt m. AEH max	mm²	1,5
2 Leiter gleichen Querschnitts starr min	mm²	0,2
2 Leiter gleichen Querschnitts starr max	mm²	1,5
2 Leiter gleichen Querschnitts flexibel min	mm²	0,2
2 Leiter gleichen Querschnitts flexibel max	mm²	1,5
2 Leiter gleichen Querschnitts m. TWIN-AEH min	mm²	0,5
2 Leiter gleichen Querschnitts m. TWIN-AEH max	mm²	2,5
Anzahl der Anschlüsse		4
Anschlussart		Schraubenanschluss
Abisolierlänge	mm	8
Schraubgewinde		M3
Anzugsdrehmoment	Nm	0,6-0,8

Die Informationen in diesem Datenblatt basieren auf gleichen Informationen unseres Vorlieferanten. Diese Produktinformation dient nicht als Spezifikation und stellt keine Beschaffenheitsvereinbarung/ Eigenschaftszusicherung im rechtlichen Sinne dar. Die angegebenen Daten sind typische Werte, Abweichungen sind aus produktions- als auch anwendungstechnischen Gründen nicht auszuschließen. Diese sind an Fachleute gerichtet, die sie nach eigenem Ermessen und auf eigene Gefahr verwenden. Wir garantieren keine günstigen Ergebnisse und übernehmen keine Verpflichtung oder Haftung für die gemachten Angaben oder Resultate, die aufgrund dieser Angaben erzielt werden. Detailliertere Informationen sind auf Anfrage jederzeit erhältlich. Stoffliche und toxische Eigenschaften sind dem entsprechenden Sicherheitsdatenblatt zu entnehmen.
Stand 06/24

SynFlex Elektro GmbH
Auf den Kreuzen 24
D-32825 Blomberg Germany
Telefon +49-5235-968-0
E-Mail info@synflex.de

Werkstoffdaten	VTRK 4-Si/C
Isolierstoff	PA
Brennbarkeitsklasse nach UL 94	V0
Kontaktoberfläche	verzinnt

Beschreibung	VTRK 4-Si/C
Farbe	grau, orange

Die Informationen in diesem Datenblatt basieren auf gleichen Informationen unseres Vorlieferanten. Diese Produktinformation dient nicht als Spezifikation und stellt keine Beschaffenheitsvereinbarung/ Eigenschaftszusicherung im rechtlichen Sinne dar. Die angegebenen Daten sind typische Werte, Abweichungen sind aus produktions- als auch anwendungstechnischen Gründen nicht auszuschließen. Diese sind an Fachleute gerichtet, die sie nach eigenem Ermessen und auf eigene Gefahr verwenden. Wir garantieren keine günstigen Ergebnisse und übernehmen keine Verpflichtung oder Haftung für die gemachten Angaben oder Resultate, die aufgrund dieser Angaben erzielt werden. Detailliertere Informationen sind auf Anfrage jederzeit erhältlich. Stoffliche und toxische Eigenschaften sind dem entsprechenden Sicherheitsdatenblatt zu entnehmen.
Stand 06/24